ケーブル用コンネ（樹脂製）　NYS

IP67　形状 ストレート

■ ケーブルを確実にグリップし、ボックス類などに引き込む樹脂製のケーブル用コンネです。
■ 本体とカバーナットの材質は難燃グレードUL94V-0のポリアミド（PA66）です。
■ 色調は黒（B）とグレー（G）から選べます。
■ NYSの防塵・防液構造：保護等級IP67

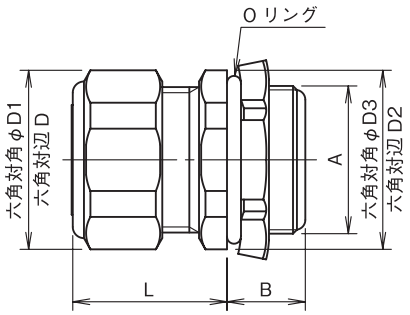

単位mm

呼称＼記号	収容ケーブル外径	厚鋼ねじA 電線管ねじ呼称	厚鋼ねじA 管用平行ねじ呼称	厚鋼ねじA 推奨取付穴径	B	対辺 D	対角 D1	対辺 D2	対角 D3	締付前長さ L	カサリングの色	質量（g）	入数/箱（個）
NYS- 2.5～ 5	φ 2.5～ 5	CTG 16	G 1/2	21	10	23	25	26	28	28	黒	19	25
5 ～ 8	φ 4 ～ 8.3										グレー	19.8	
9 ～11	φ 7 ～11.3									27	乳白	18	
12 ～14	φ10 ～14.5					26	28					20	
15 ～17	φ13 ～17.5	CTG 22	G 3/4	27	14	30	32	30	32	28		30	16
20	φ16 ～20					35	38	35	38	33		40	15
23	φ19 ～23	CTG 28	G 1	34	15	41	44	44	48	38	グレー	63	8
26	φ22 ～26										乳白	62	
材　質	カバーナット、本体：ポリアミド（PA66）												
備　考	NYS-2.5～5から15～17と、NYS-20から26の呼称に関しては、形状が若干異なります。												

呼称の表示方法は下記の通りです。

（例）　NYS ― 5～8 ― B：黒
　　　　　　　　　G：グレー
　　呼称 ―┘　　└― 色調

イージーロックコンネ　EYS

IP67　形状 ストレート

■ 本体とカバーナットは、特殊ねじの採用により工具なしでも迅速で確実にケーブルを締め付けることができ、作業効率を向上させます。
■ カバーナットは緩み防止機構付です。
■ 本体とカバーナット及びロックナットの材質は難燃グレードUL94V-2のポリアミド（PA66）です。
■ EYSの防塵・防液構造：保護等級IP67

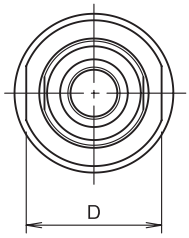

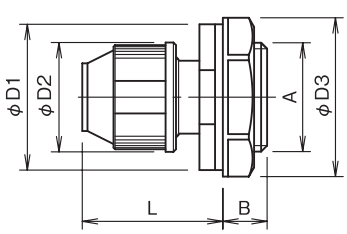

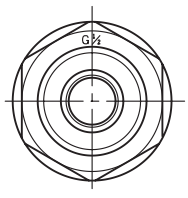

※図は EYS-8-16

単位mm

呼称＼記号	収容ケーブル外径	厚鋼ねじA 電線管ねじ呼称	厚鋼ねじA 管用平行ねじ呼称	厚鋼ねじA 推奨取付穴径	B	二面幅 D	D1	D2	D3	締付前長さ L	質量（g）
EYS-6	φ3.5～6.5	―	G 1/4	14	10	19	20	19	21	25.5	6
6-16	φ3.5～6.5	CTG 16	G 1/2	21		26	28		30.5		10
8-16	φ5.5～8.5							21			11
材　質	ポリアミド（PA66）										
備　考											

多心型ケーブル用コンネ(樹脂製)　NYS

IP67　形状 ストレート

■ 複数のケーブル(2～4本)を確実にグリップし、ボックス類などに引き込む樹脂製のケーブル用コンネです。
■ 本体とカバーナットの材質は難燃グレードUL94V-0のポリアミド(PA66)です。
■ 色調は黒(B)とグレー(G)から選べます。
■ NYSの防塵・防液構造：保護等級IP67

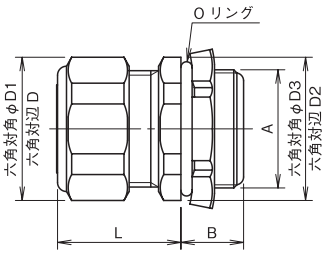

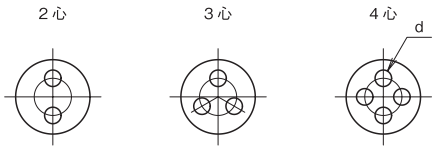

単位mm

呼称＼記号	適用ケーブル φd	本数	厚鋼ねじA 電線管ねじ呼称	管用平行ねじ呼称	推奨取付穴径	B	対辺 D	対角 D1	対辺 D2	対角 D3	締付前長さ L	質量 (g)	入数/箱(個)
NYS-14-2-040	3～ 4	2	CTG 16	G 1/2	21	10	26	28	26	28	27	21	25
-2-050	4～ 5											22	
-2-060	5～ 6												
20-2-070	6～ 7		CTG 22	G 3/4	27	14	35	38	35	38	33	43	15
-2-080	7～ 8											42	
-2-090	8～ 9												
26-2-100	9～10		CTG 28	G 1	34	15	41	44	44	48	38	66	8
14-3-040	3～ 4	3	CTG 16	G 1/2	21	10	26	28	26	28	27	21	25
-3-050	4～ 5												
20-3-060	5～ 6		CTG 22	G 3/4	27	14	35	38	35	38	33	43	15
-3-070	6～ 7											42	
-3-080	7～ 8												
26-3-090	8～ 9		CTG 28	G 1	34	15	41	44	44	48	38	66	8
-3-100	9～10											65	
14-4-040	3～ 4	4	CTG 16	G 1/2	21	10	26	28	26	28	27	22	25
20-4-050	4～ 5		CTG 22	G 3/4	27	14	35	38	35	38	33	43	15
-4-060	5～ 6											42	
-4-070	6～ 7												
26-4-080	7～ 8		CTG 28	G 1	34	15	41	44	44	48	38	66	8
-4-090	8～ 9											65	
材　質	カバーナット、本体：ポリアミド(PA66)												
備　考	NYS-14-＊と、NYS-20-＊、-26-＊は形状が若干異なります。												

呼称の表示方法は下記の通りです。

(例)　NYS — 20 — 3 — 060 — B：黒
　　G：グレー
呼称
心数
色調
ケーブル呼称

ケーブル用コンネ
AYS YS
AYL YL
LAYS
多心AYS
多心YS ANYP
多心AYL
YSO
YLO
AYDC
TAYS TYS UYS SYS MYS
NYS EYS
多心 NYS